Teddington France
7, avenue Philippe Lebon, 92390 Villeneuve la Garenne, France
tel: +33 (0)1 41 47 71 71 www.teddington.fr

TF-VI280-R32 Pompe à vide double étage 198 L/min - 1 HP

Document non contractuel, modifiable à tout moment sans préavis.

© Teddington France

Teddington France
7, avenue Philippe Lebon, 92390 Villeneuve la Garenne, France
tel: +33 (0)1 41 47 71 71 www.teddington.fr

Schéma

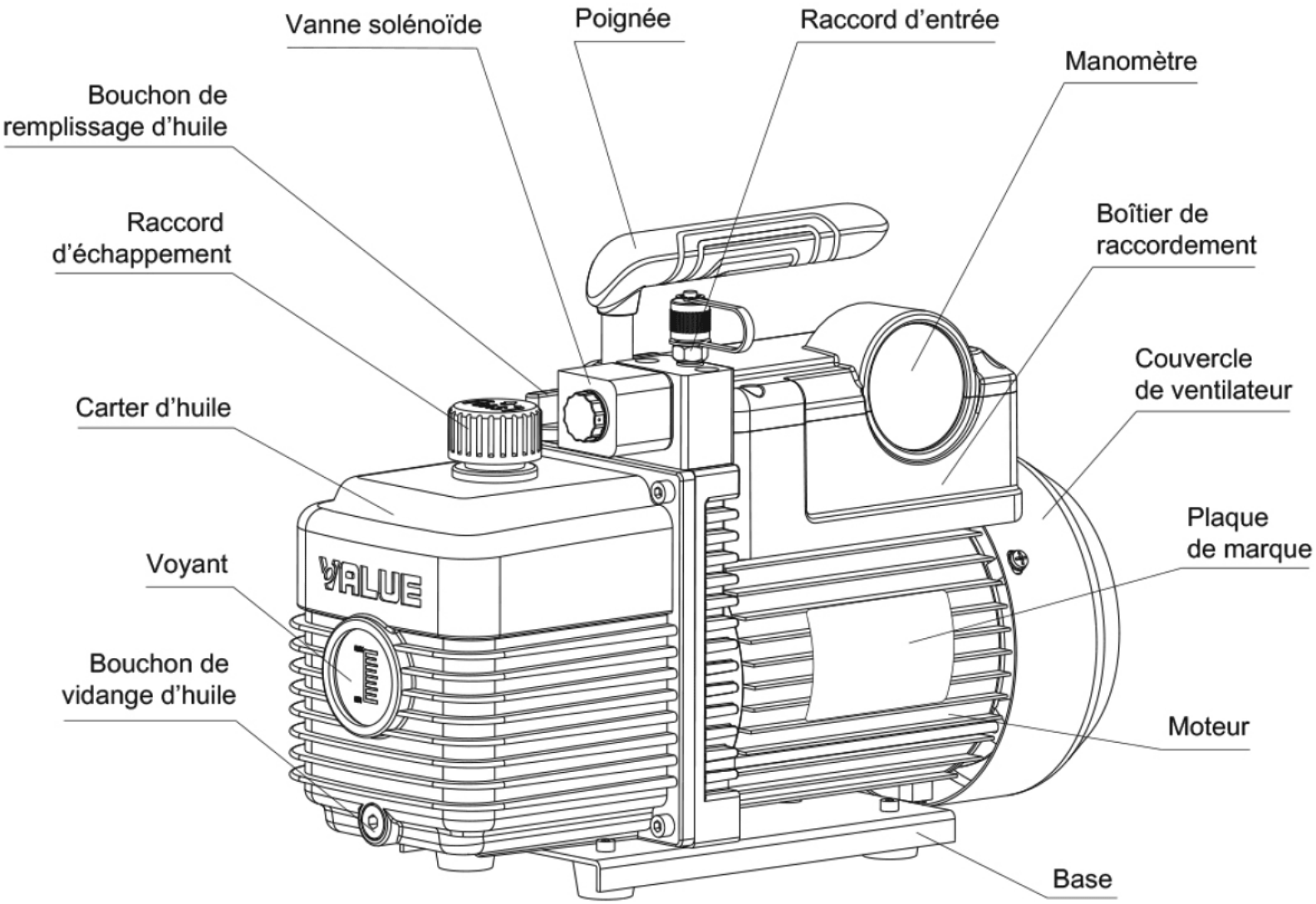

Document non contractuel, modifiable à tout moment sans préavis.

© Teddington France

Teddington France
7, avenue Philippe Lebon, 92390 Villeneuve la Garenne, France
tel: +33 (0)1 41 47 71 71 www.teddington.fr

Document non contractuel, modifiable à tout moment sans préavis.

© Teddington France