Panasonic

solutions chauffage & refroidissement

FICHE PRODUIT

Unité extérieure CU-3Z68TBE

Unité extérieure Multi Z Deluxe • R32

Puissance frigorifique	kW	6,80 (1,90 - 8,00)
EER 1)	W/W	3,66 (7,04 - 3,38)
SEER 2)		8,00 A++
Pdesign (refroidissement)	kW	6,8
Puissance absorbée (refroidissement)	kW	1,86 (0,27 - 2,37)
Consommation annuelle d'énergie 3)	kWh/a	298
Puissance calorifique	kW	8,50 (3,30 - 10,40)
Puissance calorifique à -7°C	kW	4,45
COP 1)	W/W	3,95 (5,32 - 3,64)
SCOP 2)		4,20 A+
Pdesign à -10°C	kW	5,2
Puissance absorbée (chauffage)	kW	2,15 (0,62 - 2,86)
Consommation annuelle d'énergie 3)	kWh/a	1733

Unité extérieure : CU-3Z68TBE

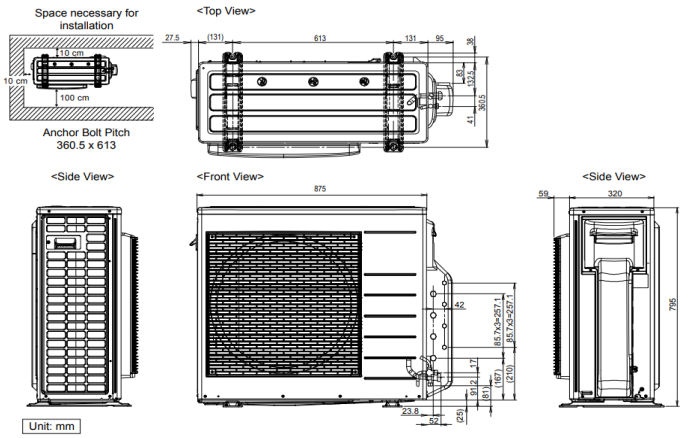

Pression sonore dB(A)	Froid (Fort)	51
	Chaud (Fort)	52
Poids net	kg	71

Connexions éléctriques		
Alimentation électrique	V	230
Calibre disjoncteur courbe D	A	16
Puissance éléctrique d'entrée en froid	kW	1,86
Puissance éléctrique d'entrée en chaud	kW	2,15
Intensité de fonctionnement Froid/Chaı	A	8,40/9,70

Tuyauteries frigorifiques		
Diamètre tuyaux frigorifiques	Liquide Gaz	1/4 (6,35) 3/8 (9,52)
Longueur de liaisons mini-maxi	m	3-25
Plage de longueur de tuyauterie totale	m	6-60
Dénivelé maximum	m	15
Charge initiale en fluide (R32)	kg/T	2,10 / 1,418
Longueur pré-chargée	m	30
Plage de fonctionnement	Froid Min/Max	-10 ~ +46
	Chaud Min/Max	-15 ~ +24

Assistance et commandes de pièces détachées
N° HOTLINE : 0 892 183 184 (0,8 € /min)
hotline.pro@panasonicproclub.com

Données non contractuelles fournies à titre indicatif

Retrouvez l'ensemble des spécifications et documentations sur le Panasonic
PRO Club
www.panasonicproclub.com/FR_fr

Suivez-nous sur les réseau sociaux
www.aircon.panasonic.eu/FR_fr/