Panasonic

solutions chauffage & refroidissement

FICHE PRODUIT

Unité extérieure CU-3Z52TBE

Unité extérieure Multi Z Deluxe • R32

Puissance frigorifique	kW	5,20 (1,80 - 7,30)
EER 1)	W/W	4,77
SEER 2)		8,50 A+++
Pdesign (refroidissement)	kW	5,2
Puissance absorbée (refroidissement)	kW	1,09 (0,36 - 2,18)
Consommation annuelle d'énergie 3)	kWh/a	214
Puissance calorifique	kW	6,80 (1,60 - 8,30)
Puissance calorifique à -7°C	kW	3,95
COP 1)	W/W	4,63 (5,00 - 3,82)
SCOP 2)		4,20 A+
Pdesign à -10°C	kW	5
Puissance absorbée (chauffage)	kW	1,47 (0,32 - 2,17)
Consommation annuelle d'énergie 3)	kWh/a	1667

Unité extérieure : CU-3Z52TBE

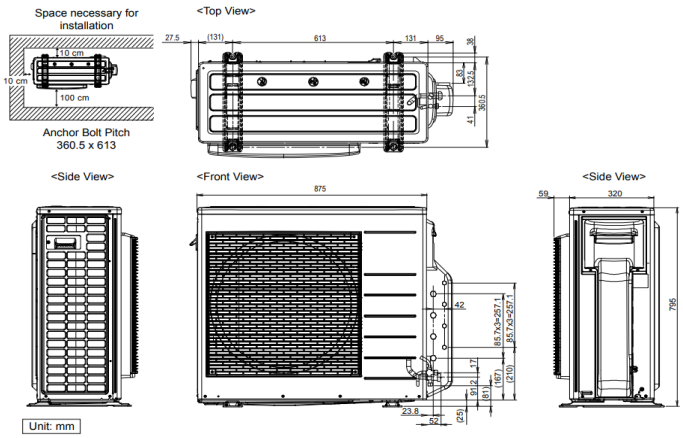

Pression sonore dB(A)	Froid (Fort)	47
	Chaud (Fort)	48
Poids net	kg	71

Connexions éléctriques

Alimentation électrique	V	230
Calibre disjoncteur courbe D	A	16
Puissance éléctrique d'entrée en froid	kW	1,09
Puissance éléctrique d'entrée en chaud	kW	1,47
Intensité de fonctionnement Froid/Chaı	A	5,00/6,70

Tuyauteries frigorifiques

Diamètre tuyaux frigorifiques	Liquide Gaz	1/4 (6,35) 3/8 (9,52)
Longueur de liaisons mini-maxi	m	3-25
Plage de longueur de tuyauterie totale	m	6-50
Dénivelé maximum	m	15
Charge initiale en fluide (R32)	kg/T	2,10 / 1,418
Longueur pré-chargée	m	30
Plage de fonctionnement	Froid Min/Max	-10 ~ +46
	Chaud Min/Max	-15 ~ +24

Assistance et commandes de pièces détachées
N° HOTLINE : 0 892 183 184 (0,8 € /min)
hotline.pro@panasonicproclub.com

Données non contractuelles fournies à titre indicatif

Retrouvez l'ensemble des spécifications et documentations sur le Panasonic

PRO Club

www.panasonicproclub.com/FR_fr

Suivez-nous sur les réseau sociaux

www.aircon.panasonic.eu/FR_fr/